WELAB+
PROFESSIONAL EQUIPMENT



SONY FX5

firmware 1.0

V-1.26

welabplus.com

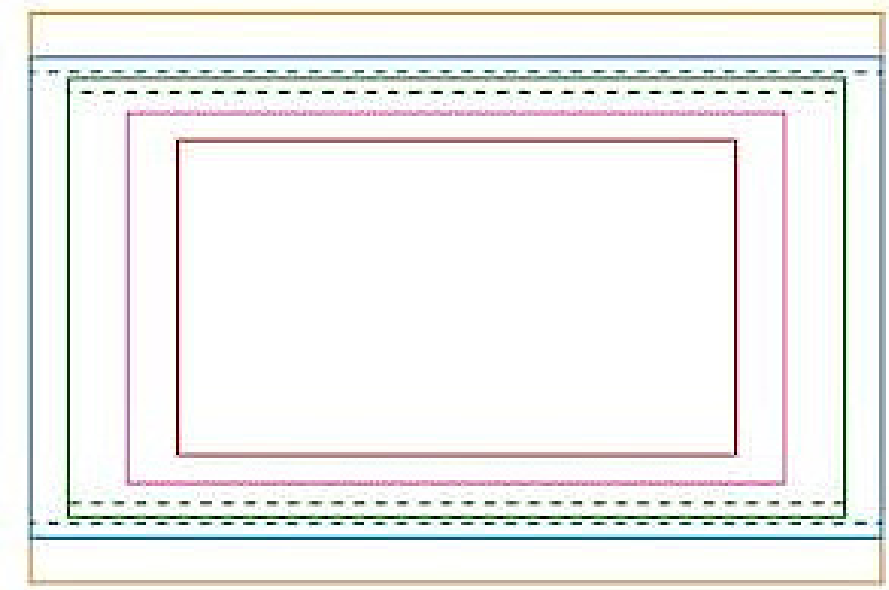

FF 5K 3:2
FF 5K 16:9
FF 5K 17:9
FFc 4.5K 16:9
FFc 4.5K 17:9
FFc 3.8K 16:9
S35 3.2K 16:9

- 16.6 Megapíxeles.
- Sensor CMOS EXMOR RS Full Frame apilado de Sony / 5K.
- 3.,9 mm × 24.0 mm.

La **Sony FX5** permite grabación interna en **X-OCN de 16 bits** y en los formatos **XAVC S-I, XAVC S-L y XAVC HS-L,** con diferentes opciones de compresión y calidad de imagen.

Referencia de tiempos de grabación con tarjeta Sony CFexpress Tipo A de 160 GB a 25p y 29.97p

CÓDEC	*RESOLUCIÓN*	*25 p*	*29.97 p*
X-OCN LT	5K Open Gate 4992 × 3328	27 min	22 min
X-OCN C1	5K Open Gate 4992 × 3328	36 min	30 min
X-OCN C2	5K Open Gate 4992 × 3328	45 min	37 min
X-OCN LT	5K 4992 × 2808	32 min	26 min
X-OCN C1	5K 4992 × 2808	42 min	35 min
X-OCN C2	5K 4992 × 2808	52 min	43 min
XAVC S-I	4K DCI 4096 × 2160	79 min	66 min

** El tiempo de grabación/reproducción puede variar debido a las condiciones de uso y a las características de la memoria. Los tiempos indicados corresponden a una grabación continua como un solo clip. Los tiempos reales pueden ser inferiores dependiendo del número de clips grabados, el formato seleccionado y otros ajustes de cámara.*

** La FX5 dispone de dos ranuras compatibles con tarjetas CFexpress Tipo A y SDXC UHS-I/II. También permite la grabación simultánea de archivos proxy.*

Salida **HDMI Tipo A** (RAW / **16 bits**).

Grabadores externos compatibles:

- **Átomos:** SHOGUN 7.
- **Otros formatos:** puedes utilizar cualquier grabador externo (Átomos, Odyssey) conectándolo a la salida de HDMI de la cámara, (con un “debayerizado” de baja calidad). TC, audio y Start/Stop embedido.

** Necesario grabador externo de terceras empresas.*

La **Sony FX5** permite grabación a cámara lenta hasta **120 fps en 4K,** con recorte del sensor Full Frame.

RESOLUCIÓN	*MAX FRAME RATE (FPS)*
5K Open Gate (3:2)	60 fps
5K (16:9 / 17:9)	60 fps
4K	120 fps
HD	240 fps

** Sony ha anunciado que, mediante la actualización de firmware 2.0, prevista para agosto de 2027 o posteriormente, se ampliará la grabación a 5K 120 fps y 4K 240 fps.*



ISO BASE	*APLICACIÓN RECOMENDADA*
ISO 800	Rodajes con iluminación controlada y exteriores
ISO 4000	Interiores y situaciones de luz moderada
ISO 12800	Rodajes nocturnos y condiciones de baja iluminación

- **Flexible ISO:** permite modificar directamente la sensibilidad durante la grabación en S-Log3.
- **Cine EI:** trabaja con el ISO base seleccionado y permite ajustar el índice de exposición (EI) para controlar la exposición y su interpretación en posproducción.
- **Cine EI Quick:** selecciona automáticamente el ISO base en función del EI elegido.



La **Sony FX5** permite trabajar en los modos **Cine EI, Cine EI Quick e ISO Flexible con S-Log3.** Para producciones cinematográficas que requieran corrección de color, se recomienda la combinación **S-Gamut3.Cine / S-Log3.**

CURVA / ESPACIO DE COLOR	*CARACTERÍSTICAS*
S-GAMUT3.CINE	Amplio espacio de color de Sony optimizado para cine digital (DCI-P3). Facilita la gradación de color en postproducción
S-GAMUT3	Espacio de color de Sony de gran amplitud, que cubre BT.2020. Adecuado para flujos de trabajo de postproducción avanzados
S-LOG3	Curva gamma logarítmica que permite aprovechar más de 15 pasos de latitud del sensor, conservando información en altas luces y sombras
S-CINETONE	Aspecto cinematográfico inspirado en la ciencia de color de Sony VENICE, con tonos de piel naturales, contraste suave y reproducción de color preparada para utilizar directamente

** S-Gamut3.Cine y S-Gamut3 son espacios de color, mientras que S-Log3 y S-Cinetone definen características tonales de la imagen.*



La **Sony FX5** permite grabar en **S-Gamut3.Cine/S-Log3 y S-Gamut3/S-Log3** para aprovechar la información del sensor en postproducción. Para grabaciones que no requieran etalonaje avanzado, se recomienda **Rec.709 o S-Cinetone.**

ESPACIO DE COLOR / PERFIL	*CARACTERÍSTICAS*
S-GAMUT3.CINE	Amplio espacio de color optimizado para cine digital (DCI-P3). Recomendado para rodajes con corrección de color en postproducción
S-GAMUT3	Espacio de color de Sony de gran amplitud, que cubre BT.2020. Adecuado para producciones con flujos de color avanzados
REC.709 (BT.709)	Espacio de color estándar para producciones de televisión HD, broadcast y contenidos SDR
S-CINETONE	Perfil de imagen cinematográfico con tonos de piel naturales, contraste suave y colores preparados para entrega directa
HLG (BT.2020)	Configuración para grabación HDR con una gama de color amplia y mayor capacidad de reproducción de altas luces

** Conviene diferenciar que S-Cinetone es un perfil de imagen y S-Log3 una curva gamma, no espacios de color propiamente dichos.*

Parte Trasera

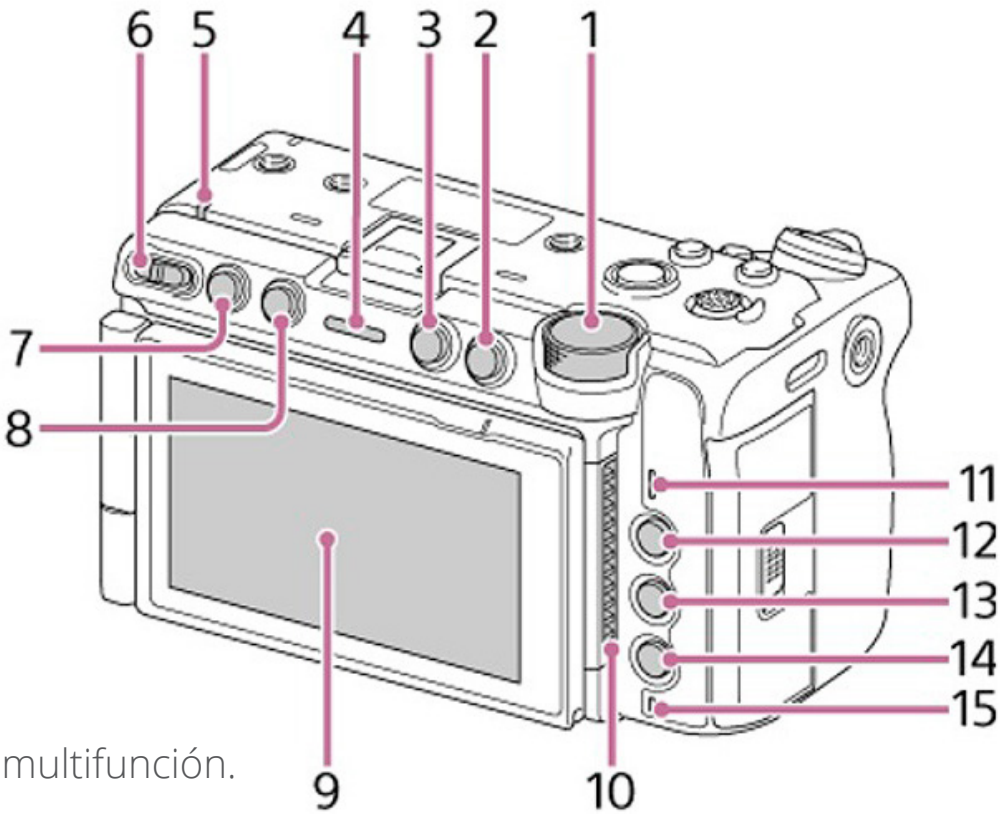

1 Dial multifunción.

2 Botón BACK.

3 Botón MENU.

4 Lámpara indicadora /indicador de grabación (parte trasera).

5 Indicador de alimentación.

6 Interruptor de alimentación.

7 Botón CLIPS.

8 Botón asignable 4.

9 Monitor LCD/panel táctil.

10 Entrada de aire.

11 Altavoz.

12 Botón asignable 5.

13 Botón HOME.

14 Botón USER.

13 Indicador de acceso.

Parte Superior

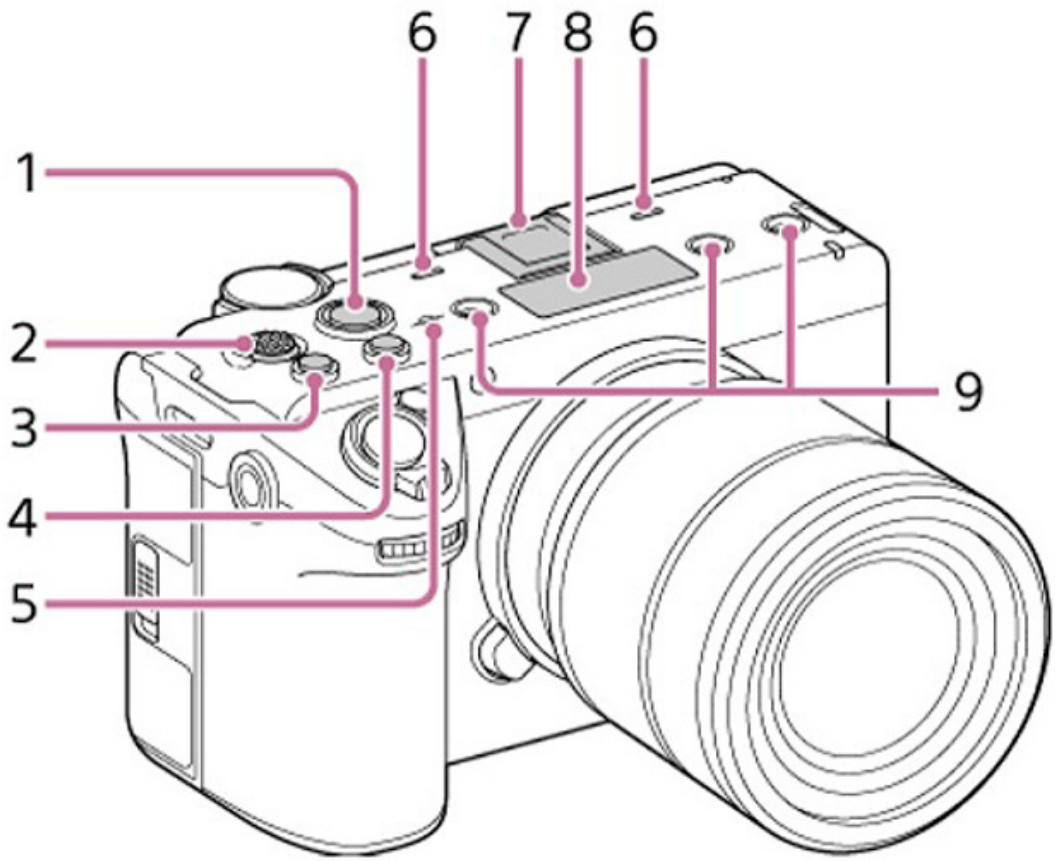

1 Botón START/STOP de grabación.

2 Selector múltiple.

3 Botón asignable 3.

4 Botón asignable 2.

5 Indicador de la posición del sensor de imagen.

6 Micrófono interno.

7 Zapata de interfaz múltiple.

8 Conector VF.

9 Orificio para el tornillo de accesorios.

La **Sony FX5** necesita **7.82 V de CC.**
Consume aproximadamente **7.4 W** (con pantalla LCD y objetivo Sony FE 28-70 mm F3.5-5.6 OSS II).

Especificaciones:

1) Baterías propietarias.

- **Sony NP-SA100 (7,82 V):** apróx. 170 minutos de grabación continua o 105 minutos de grabación real, según el estándar CIPA.
- **Cargador Sony BC-SAD1:** cargador específico para baterías NP-SA100.

2) Alimentación externa.

- **USB-C Power Delivery (USB-PD):** permite alimentar la cámara mediante una fuente externa compatible.
- **Adaptador recomendado:** USB-PD con salida de 9 V / 3 A o superior (27 W como mínimo).

** Los tiempos de autonomía son aproximados y pueden variar según las condiciones de grabación, el objetivo utilizado, la temperatura, el uso de la pantalla y los accesorios conectados.*

** La Sony FX5 utiliza baterías NP-SA100, diferentes de las NP-FZ100 utilizadas por la FX3. Por tanto, no deben considerarse intercambiables.*

- **Peso:** 643 g solo cuerpo / 734 g con batería y tarjeta de memoria.
- **Dimensiones:** 132.2 × 79.0 × 87.0 mm.
- **Montura:** Sony E-Mount. Compatible con objetivos EF y PL mediante adaptadores adecuados.
- **Ópticas:** compatible con lentes Full Frame y Super 35, con los correspondientes modos de lectura y recorte del sensor.
- **Estabilización:** sistema SteadyShot de 5 ejes integrado en el sensor. Modos Estándar, Activo y Activo Dinámico.
- **Sistema antipolvo:** revestimiento antiestático y mecanismo de vibración ultrasónica para limpieza del sensor.
- **Enfoque automático:** sistema híbrido de detección de fase y contraste con hasta 759 puntos AF. Reconocimiento inteligente de personas, animales y aves.
- **Pantalla:** LCD táctil de 3,5 pulgadas, resolución de 2,76 millones de puntos y ángulo variable.

- **Soportes de grabación:** dos ranuras compatibles con tarjetas CFexpress Tipo A y SDXC UHS-I/II.
- **Conectividad:** HDMI tipo A, dos puertos USB-C, Ethernet 2,5 Gb, Wi-Fi y Bluetooth 5.3.
- **Audio:** grabación de hasta 4 canales, con entradas XLR mediante la unidad de asa compatible.
- **Temperatura de funcionamiento:** 0 °C a 40 °C

** El funcionamiento del autofocus, la estabilización y los modos de recorte puede variar según el objetivo, adaptador y formato de grabación utilizados. La compatibilidad de determinadas funciones con objetivos PL o EF debe comprobarse previamente.*

VER VÍDEO

YA EN CATÁLOGO

+ GUÍAS

Copyright ©
WeLab Professional Equipments, 2026

Welab Professional Equipment
San Sotero, 6. 28037 Madrid
(+34) 91 182 33 55
info@welabplus.com
welabplus.com